Am Schwimmbad 8
95326 Kulmbach
Tel. 09221 / 95620
Fax 09221 / 956222
e-mail: verkauf@taubenreuther.de

Anbauanleitung:	Hidden-Multi-Mount Mercedes X-250d / Nissan Navara ab 2016
AL:	2177-06
Best.Nr.:	1-25909-1, 1-25909-2, 1-25909-3
Montagezeit:	ca. 240 min.

Hier sehen sie die fertig montierte Frontaufnahme.
Bevor sie mit der Montage beginnen, lesen sie bitte diese Anleitung und die Bedienungsanleitung der Seilwinde gut durch.
Diese Aufnahme darf nur für von uns freigegebenes Zubehör verwendet werden!

Achtung:
Bei Fahrten im öffentlichen Straßenverkehr darf der Windenträger nicht angeflanscht sein!

Here you see the ready mounted multi mount kit.
Before you start the assembly, please read and understand this manual and the manual of the winch.
This product may only be used for accessories approved by us!

Attention:
When driving on public roads, the winch may not be flanged!

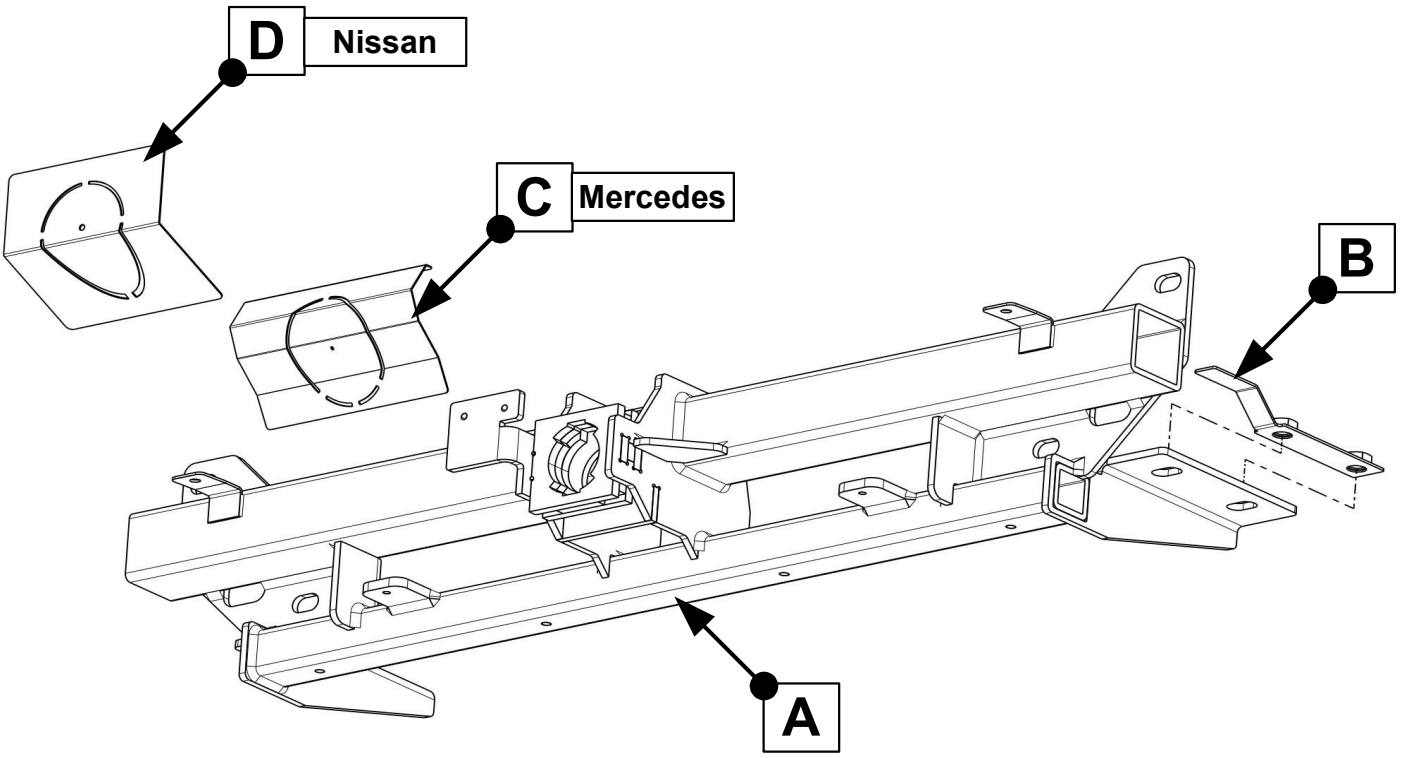

Stückliste

1-25909	Schraubensatz
1x Aufnahmetraverse **(A)** 1x Gewindeblech **(B)** 1x Schablone Mercedes **(C)** 1x Schablone Nissan **(D)** 1x 330mm Gummidichtung S-583 11x7 1x Anbauanleitung 2177 1x Typ Aufkleber **<u>*1-259999, Windenplatte 200m*</u>** 1x Steckrohr **(I)** 1x Seilwindenaufnahmeplatte **(J)** 1x Winkel für Seilfenster **(K)** 1x 1-63063, Bolzen f. Multimount	2x Schraube M12 x 1,25 x 50 2x Schraube M12 x 35 4x Scheibe M12 4x Federring M12 2x Schraube M6 x 35 2x Scheibe M6 x 30 x 1,5 2x Federring M6 2x Mutter M6 2x Senkkopfschraube M10 x 40 2x Scheibe M10 2x Federring M10 2x Mutter M10 3x Schraube M8 x 30 6x Scheibe M8 3x Federring M8 3x Mutter M8 **Nur für Montage Seilspulung 1-24441:** 4x Schraube M10 x 25 8x Scheibe M10 4x Federring M10 4x Mutter M10

Schrauben Anzugsmomente siehe letzte Seite!

For torque information please see last page!

1-25909-1, Option Midrange Seilwinden: / *Option midrange winches:*

1x 1-24443 Tragegriffe Multimount
1x 1-35290 Warn Kabelsatz Multimount (inkl.Bolzen und Splint)

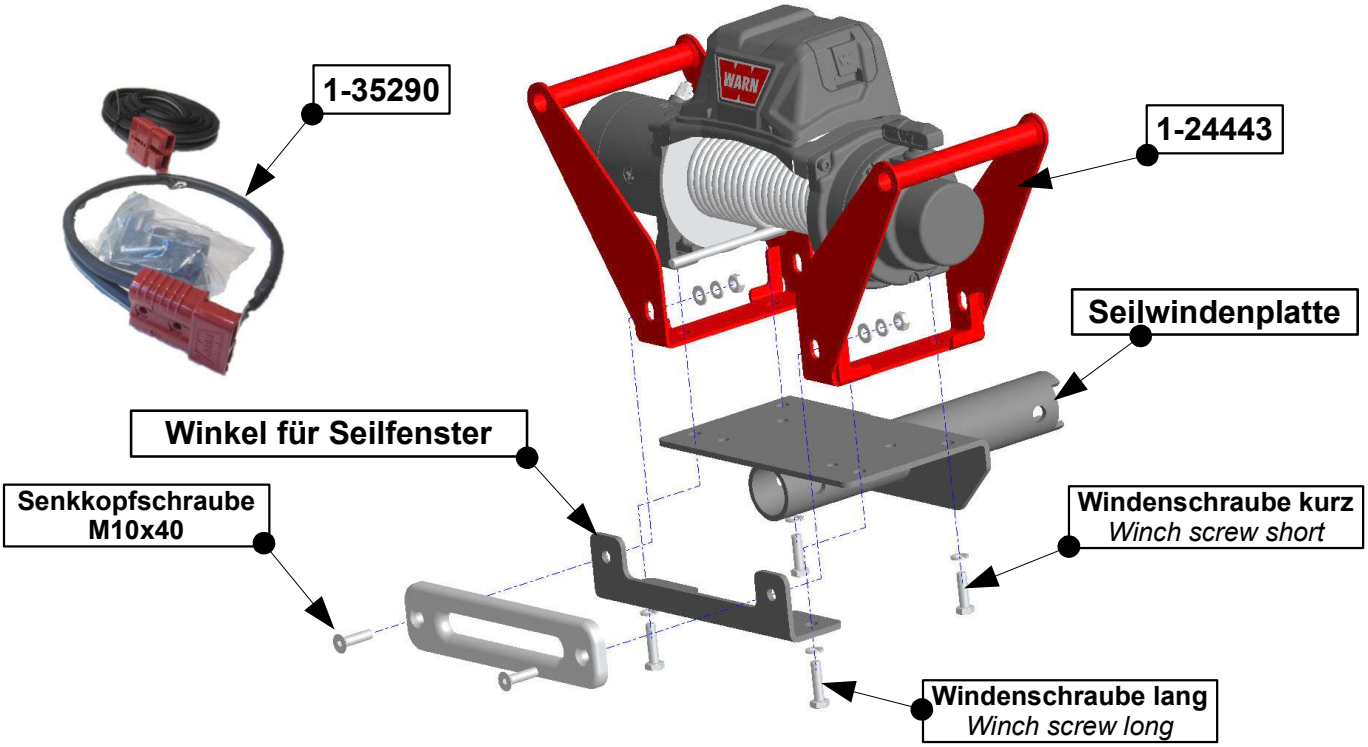

1-25909-2, Option Seilspulung: / *Option spool device:*

1x 1-24441 Seilspulung
1x 1-35290 Warn Kabelsatz Multimount (inkl.Bolzen und Splint)

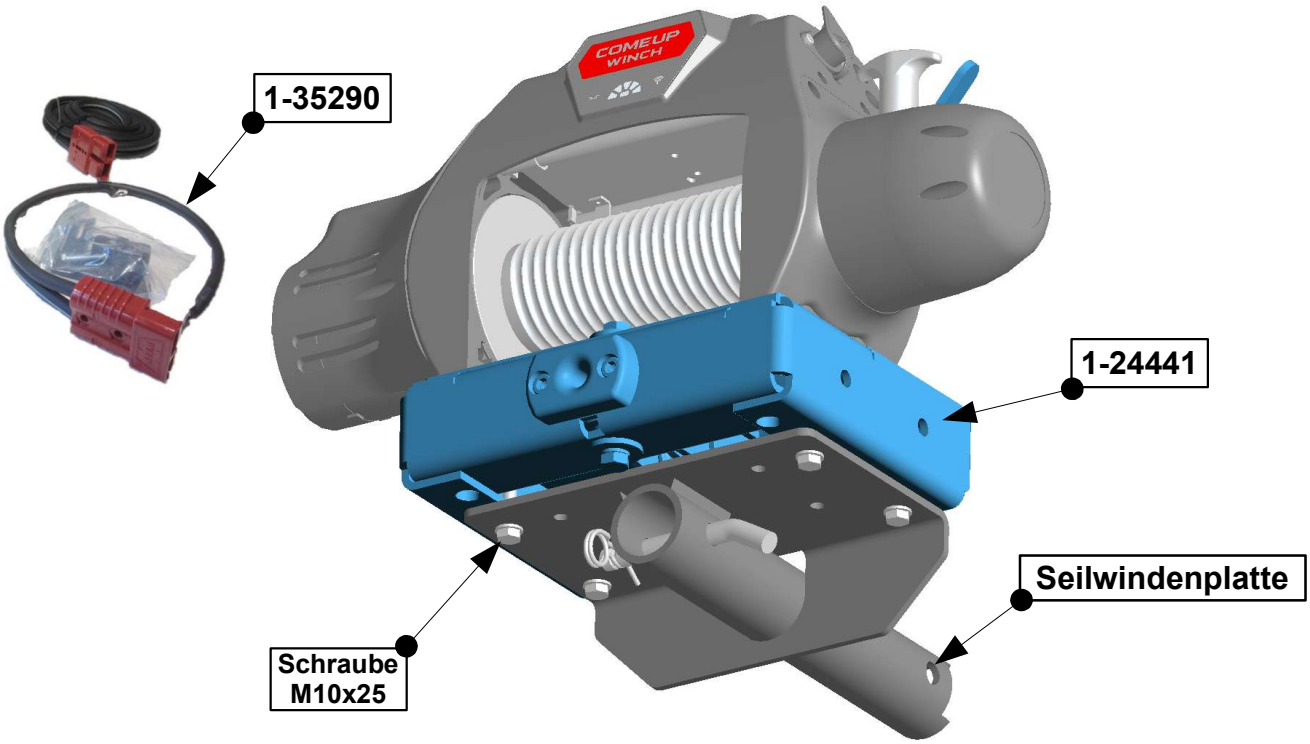

1-25909-3, Option Seilwinden klein: / *Option small winches:*

2x 1-22681 Stecker 50A
1x 1-60917 Abdeckung für Stecker
1x 1-63063 Bolzen für Multimount inkl. Splint
1x 16-0302 Steckdosenblech

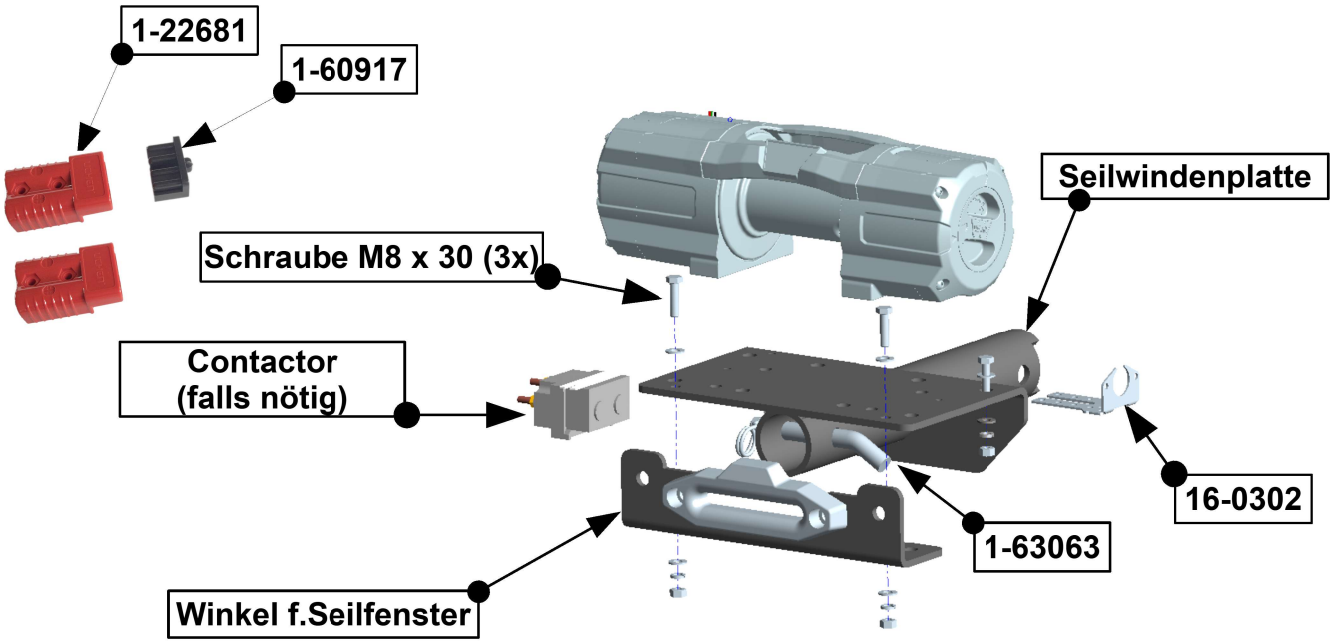

Installation am Fahrzeug / *installation on the vehicle*

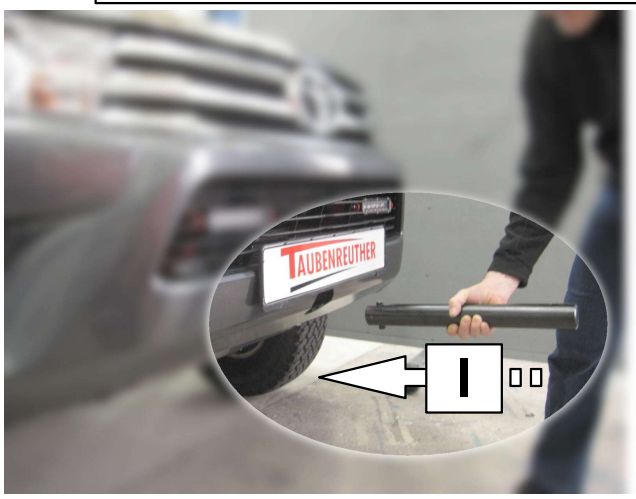

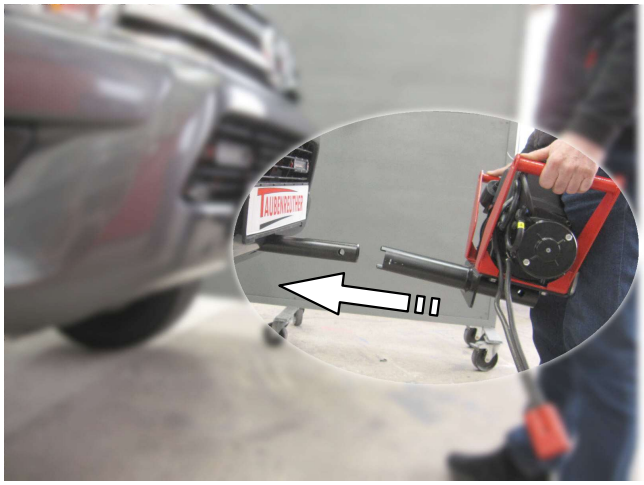

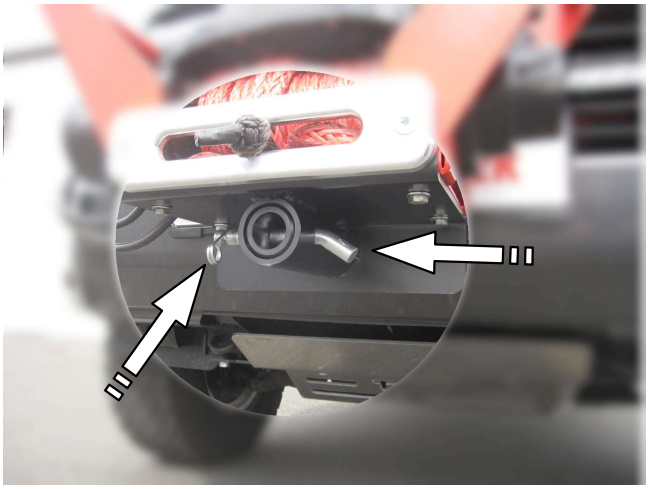

TAUBENREUTHER
AUTO SCHOLZ
1

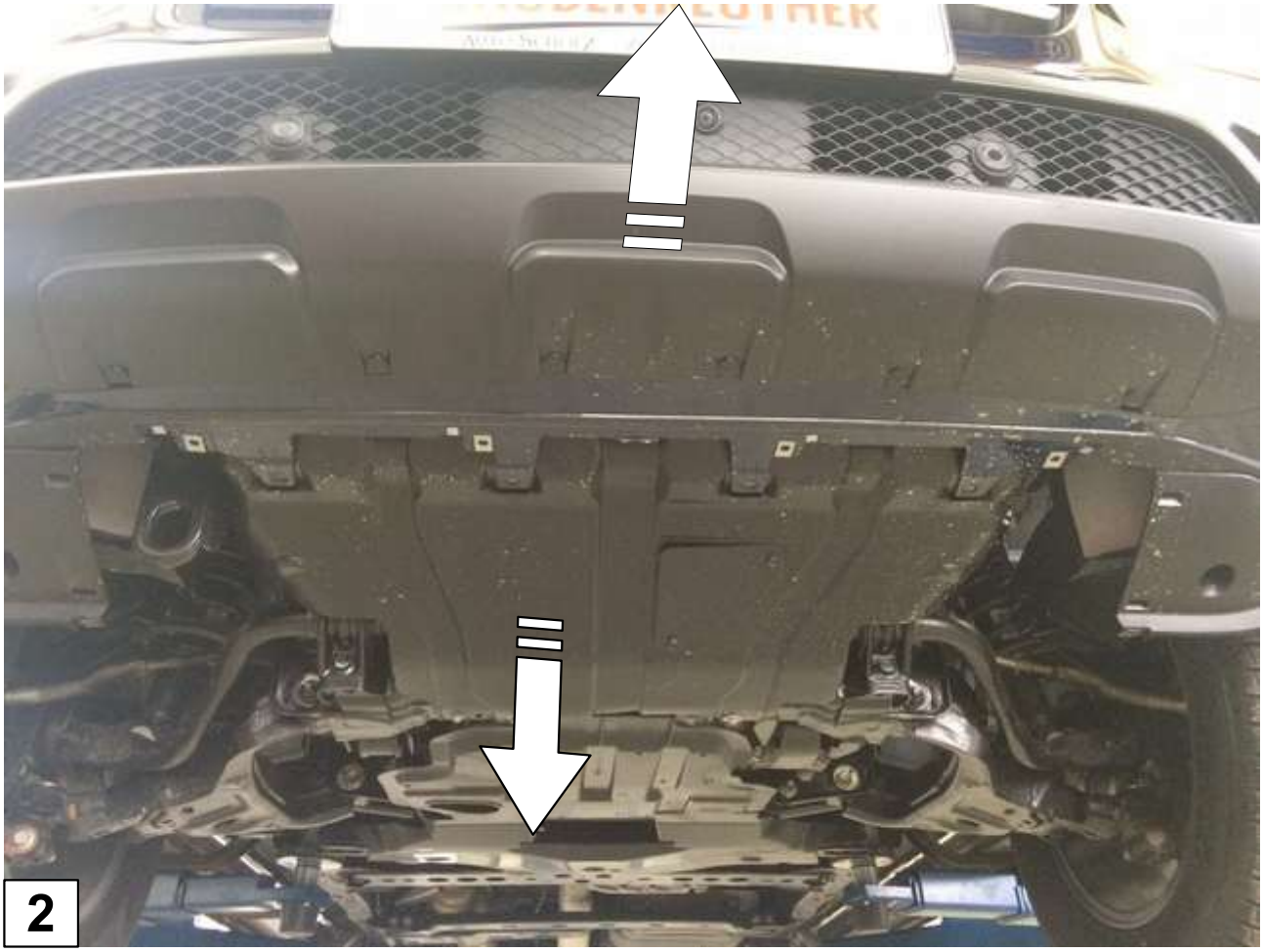
2

3

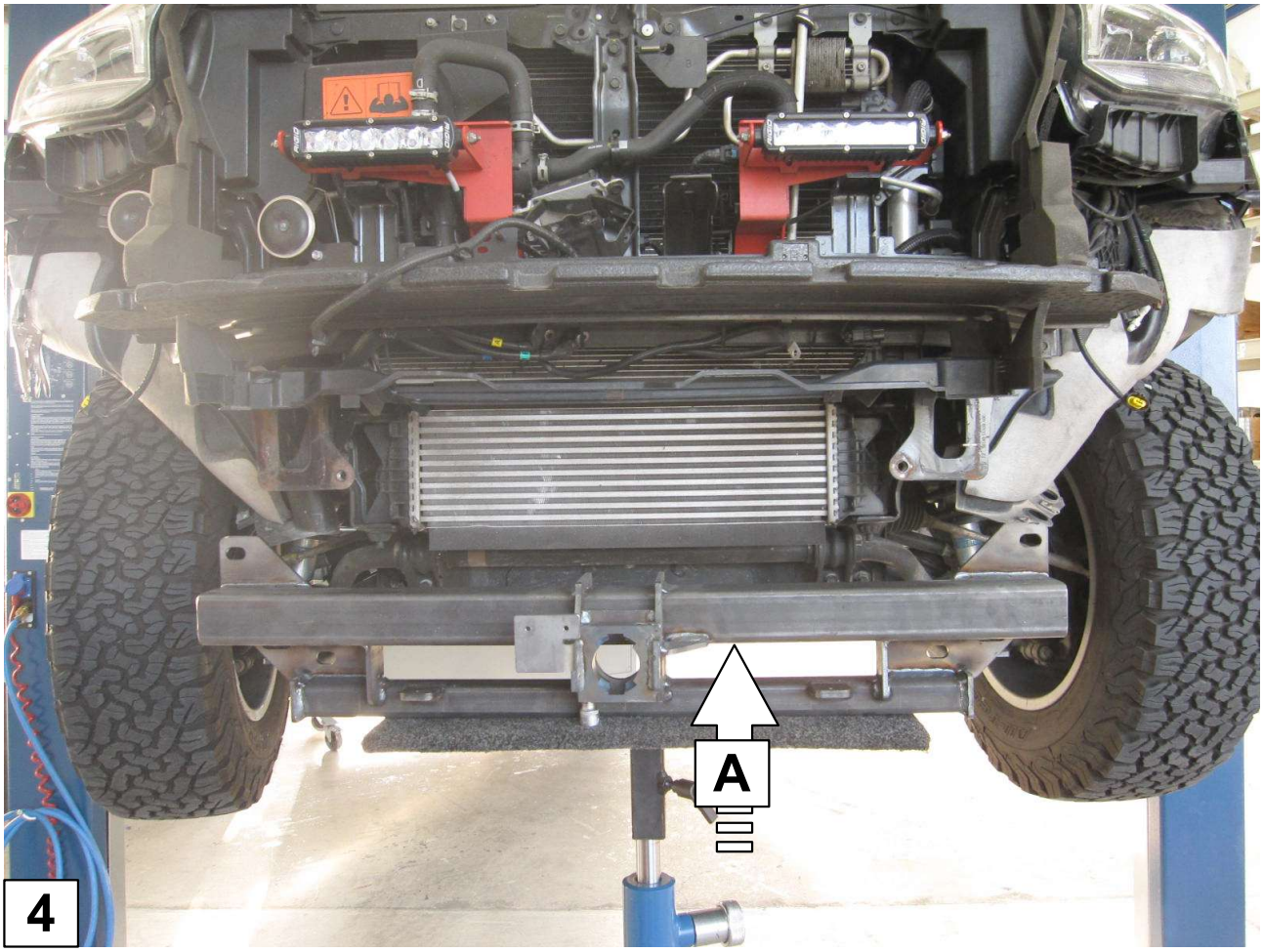
A
4

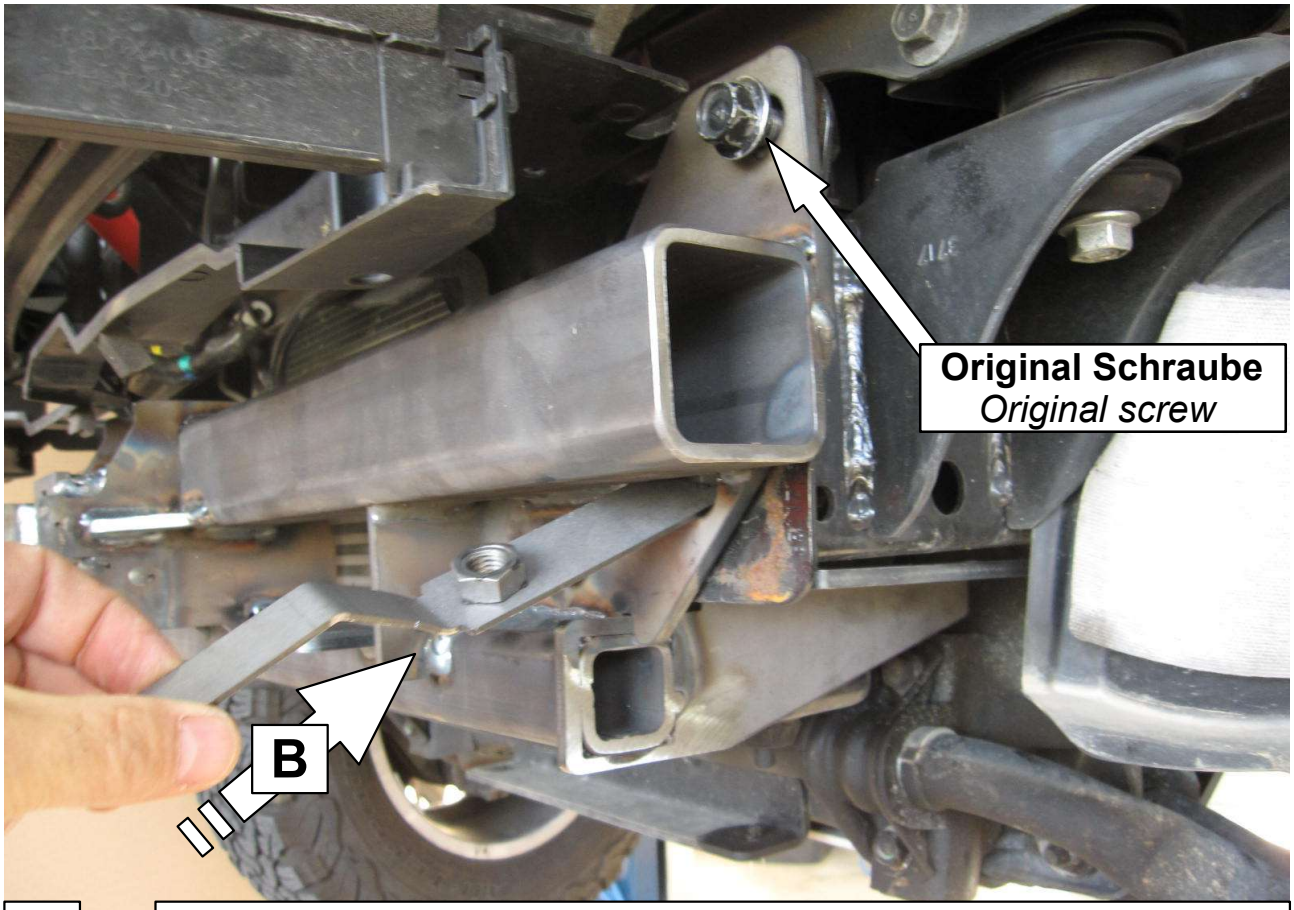

5 **Linke Seite** / *left side*

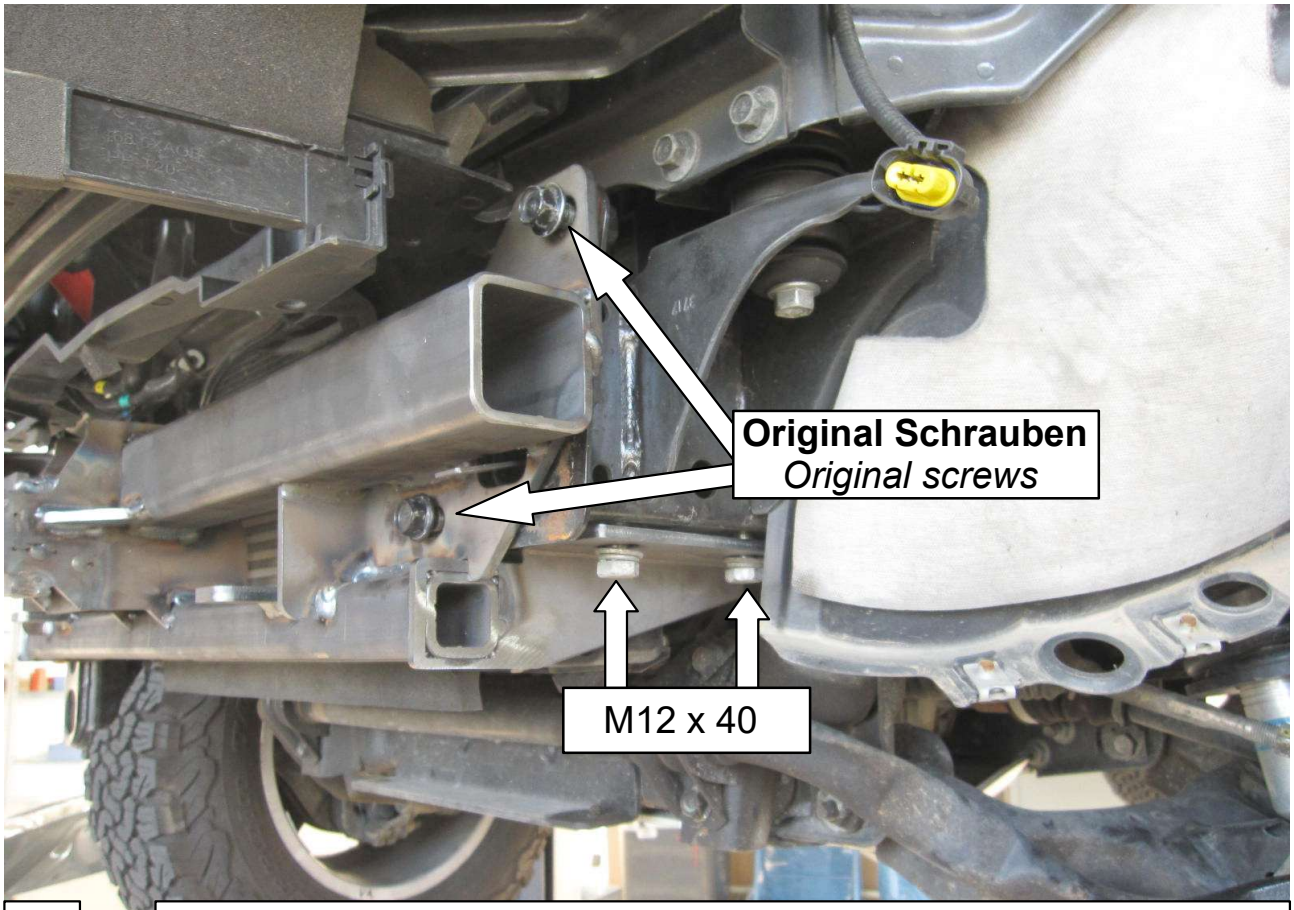

6 **Linke Seite** / *left side*

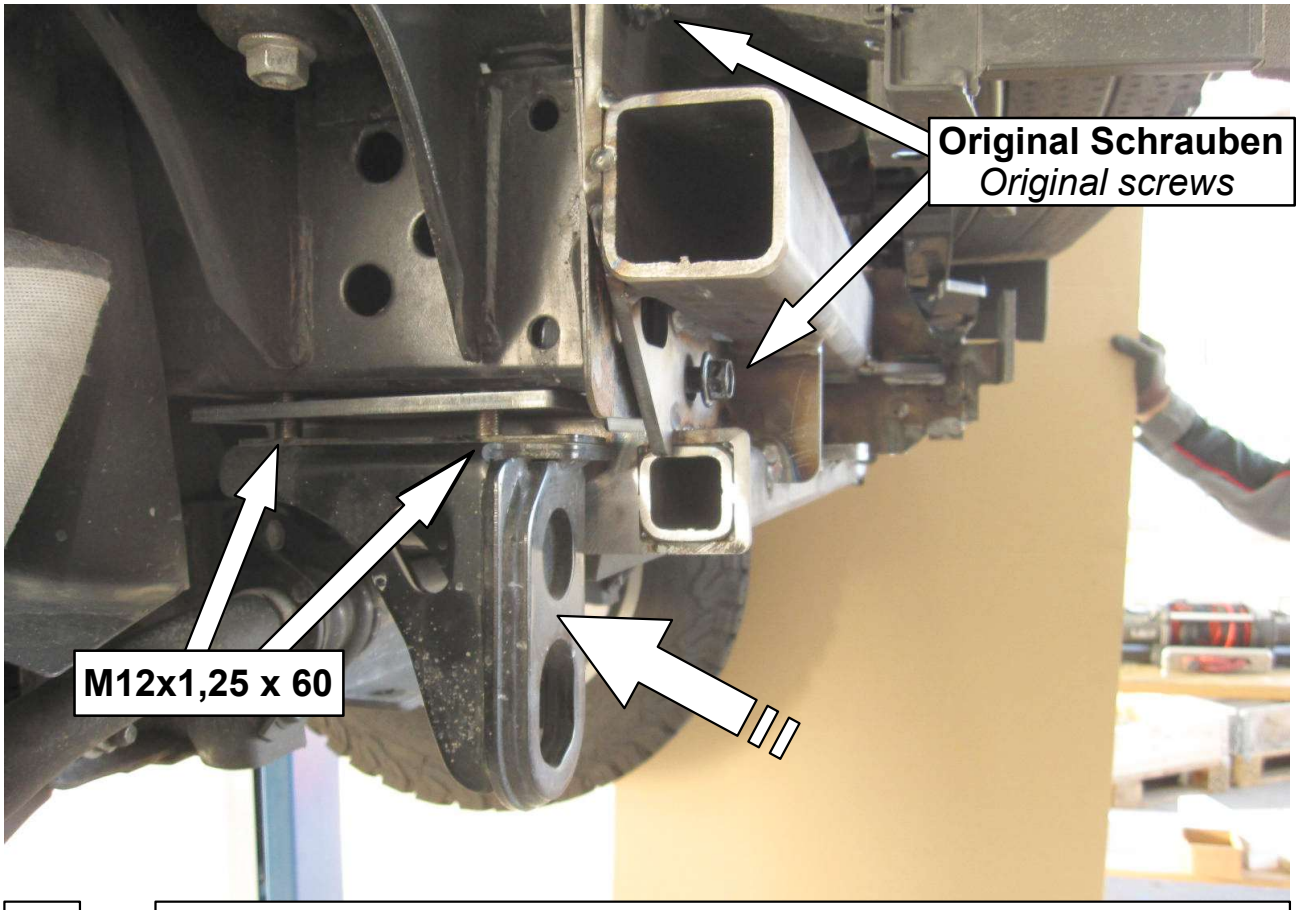

7 **Rechte Seite** / *right side*

8

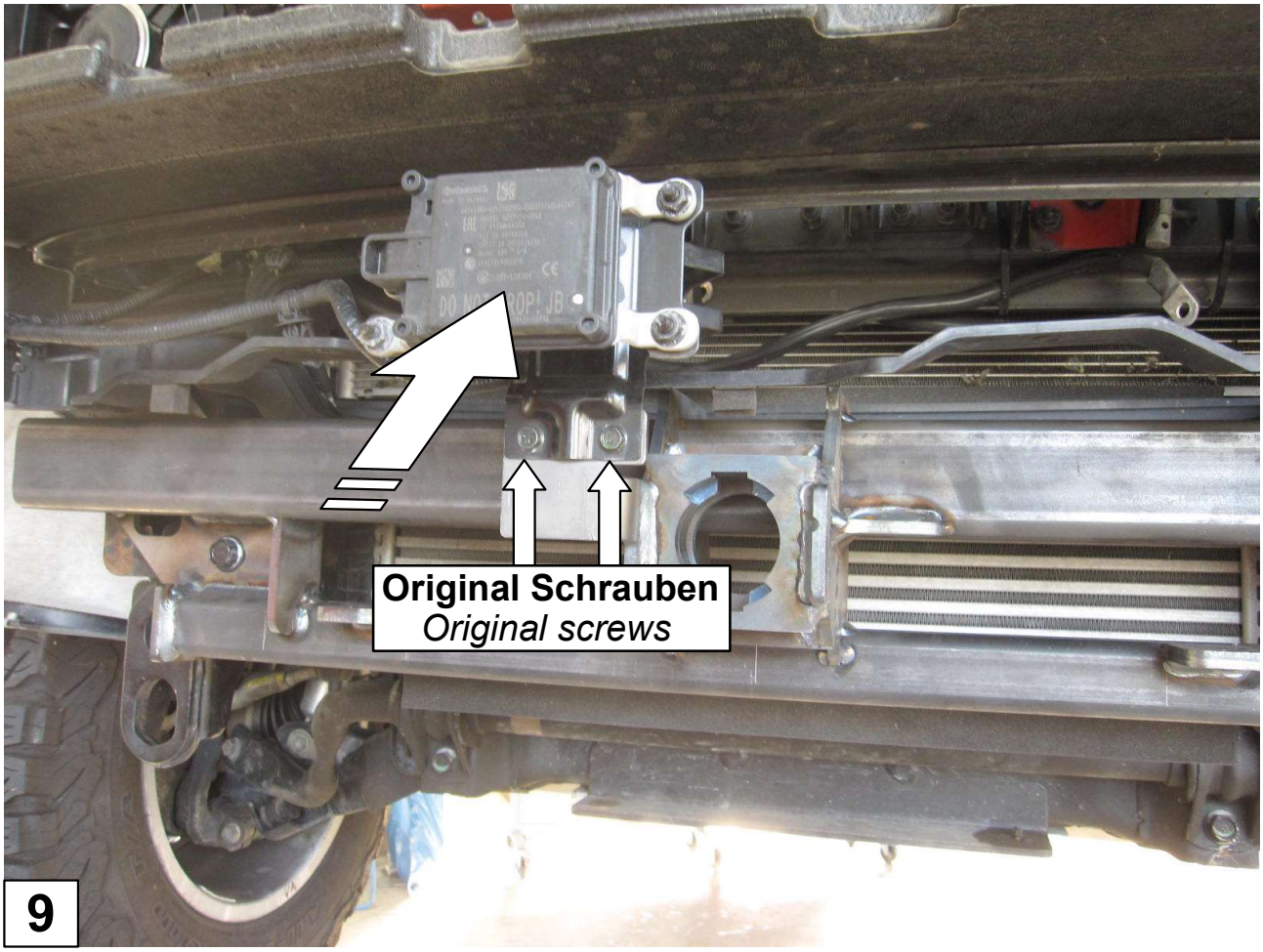

9

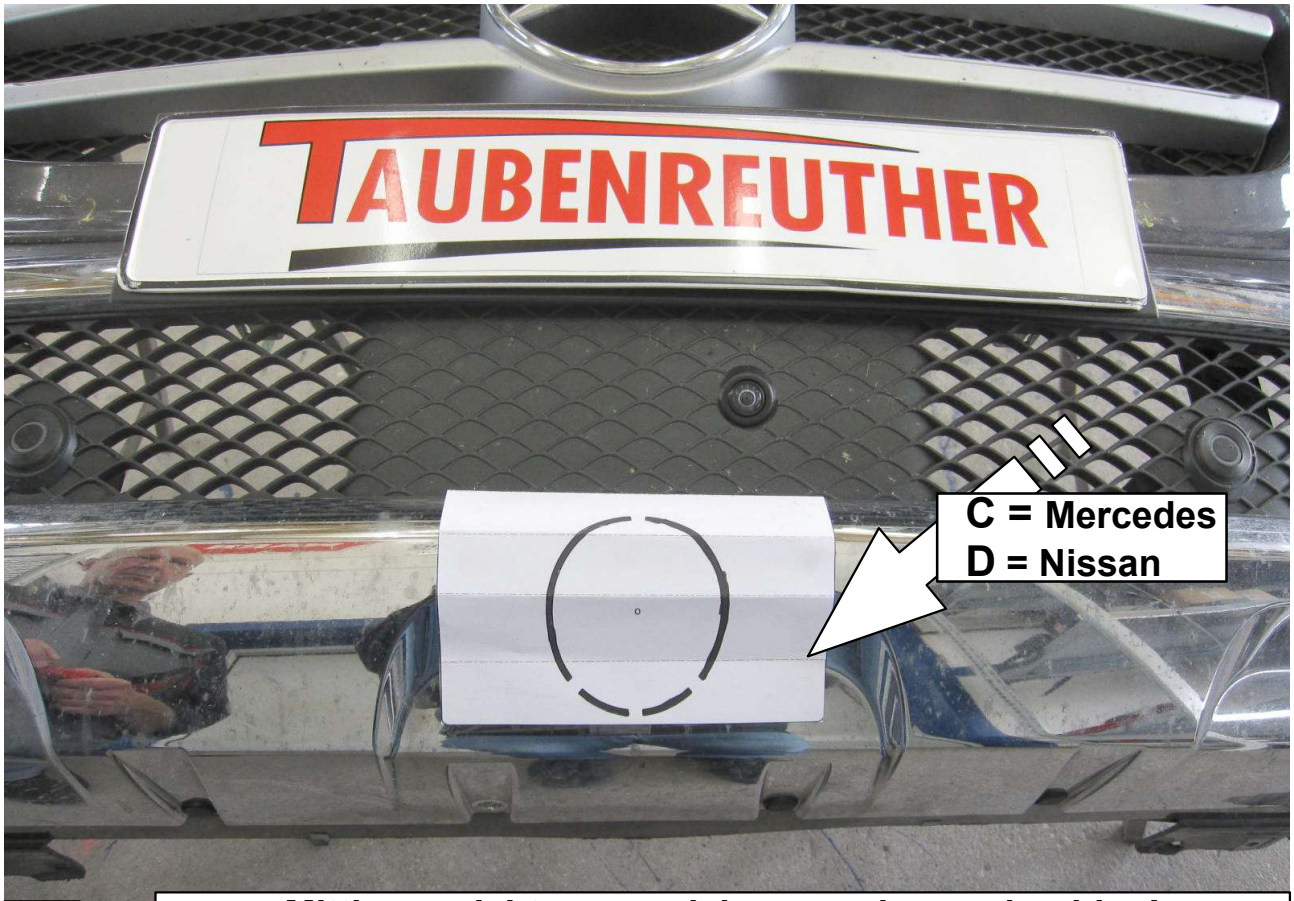

10

Mittig ausrichten, anzeichnen und ausschneiden!
Align the stencil in the middle, mark and cut out!

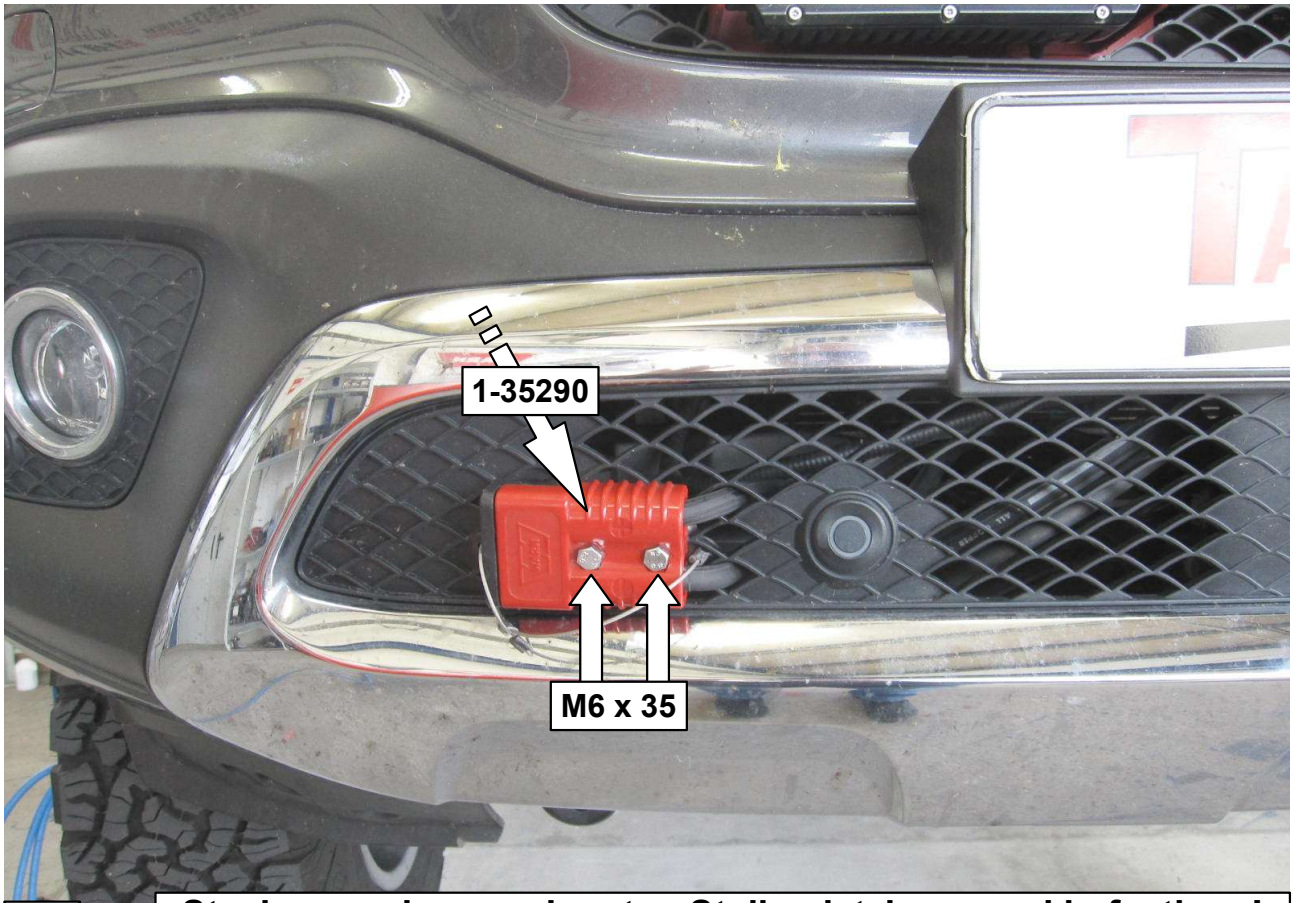

11

Stecker an einer geeigneten Stelle platzieren und befestigen!
Place and mount the plug in a suitable place!

12

Unterfahrschutz gegebenenfalls ausschneiden!
Cut out skid plate if necessary!

Schrauben Anzugsmomente	
Schraubengröße	**Güteklasse - 8.8**
M6	10 Nm
M8	25 Nm
M10	50 Nm
M12	87 Nm
M14	138 Nm
M16	210 Nm